Platine de rue Zamak
Châssis métal,
Design Ultra-Fin
Éclairage par LED

Nv.2025011037

SM-616

SMARTYBOX®

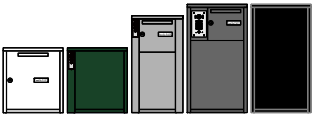

⚠ Lire attentivement ce manuel avant d'installer le produit.
⚠ Il est à conserver durant toute la durée de son utilisation.
Cette notice comprend 36 pages.

⚠ RÉGLAGE DU CODE D'APPEL DU MONITEUR (KIT) ⚠

Si réglage **au dos** par **6 dips** :

" **0 0** " =

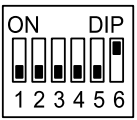

Si réglage dans **les menus** :

Code d'Appel = " **3 2**" +

Table des matières

1) Avertissements et conseils pour l’installation.....5
2) Conditions pour l’application de la Garantie SMARTY STARS.....6
3) Description de la platine.....7
4) Fixation de la platine.....8
5) Durée du déverrouillage.....9
6) Mode de déverrouillage.....10
7) Adressage de la platine.....11
8) Reset Réglages Usine.....12
9) Plans de câblage avec SMARTYBOX.....13
1. Modes de pose et nombre d’accès contrôlés.....13
2. Câblage de la gâche de la boîte à colis (Commande 1).....15
3. Câblage de la gâche de la boîte à colis (Commande 1) et de la commande d’automatisme de portail (Commande 2) avec un relais Mini-RLC-C en option.....17
4. Câblage de la gâche de la boîte à colis (Commande 1) et de la gâche du portillon (Commande 2) avec un KDT-RLC-RD.....19
5. Câblage de la gâche de la boîte à colis (Commande 1), la gâche du portillon (Commande 2) et une commande d’automatisme portail (Commande 3).....21
6. Câblage de 2 platines SM-616 en plus pour voir l’intérieur de la boîte à colis (PLATINE-2) et de la boîte à lettres (PLATINE-3). 23
10) Plans de câblage sans SMARTYBOX.....25
1. Câblage d’une gâche alimentée par la platine.....25
2. Câblage d’un portail commandé par la platine.....27
3. Câblage de l’accès n°2 / Clé 2.....29
4. Commande d’ouverture totale du portail par contact sec du DS-ERL en accès n°1/Clé n°1, et ouverture partielle du portail par contact sec du Mini-RLC-C en accès n°2 /Clé n°2.....31
11) Paramétrage Mini-RLC-C NON-FOURNI (option) pour l’accès n° 2 / Clé n° 2.....33
12) Exemple de câblage BUS 2Easy simplifié.....35
13) Caractéristiques.....36

1) Avertissements et conseils pour l’installation

Vous venez de vous équiper avec un système de vidéophonie SMARTYBOX et nous vous en remercions ! Merci de bien lire les avertissements et conseils suivants :

- La platine de vidéophonie SMARTYBOX est à 100 % compatible avec tous les modèles de moniteurs des kits SMARTYBOX.

- Bien que pouvant fonctionner bien sûr en système de vidéophonie autonome compatible avec une gâche électrique 12VDC/280mA et toutes les commandes de motorisations, votre kit de vidéophonie SMARTYBOX a été développé et optimisé pour une installation avec une boîte à colis connectée : 3 accès commandés et visualisation possible de l’intérieur de la boîte aux lettres et de la boîte à colis à distance.

- L’installation des matériels doit se faire selon le respect des normes en vigueur au jour de la pose, notamment la séparation des domaines de tension.

- Avant l’installation, vérifiez le bon aspect du matériel et gardez les petites pièces hors de portée des jeunes enfants car elles présentent un danger d’étouffement.

- Ne jamais ouvrir les produits sauf injonction expresse, ne pas couvrir les produits, ne pas humidifier les produits par aspersion, ne pas en modifier les raccordements internes (les connecteurs sertis et les câbles de connexion d’origine) et mettre les appareils hors tension avant toute intervention de câblage, raccordement, et entretien.

- Respecter les avertissements figurant sur les produits, notamment les symboles , et pour toute réparation, adressez vous

au réseau agréé de la marque. La non-observation des avertissements ci-dessus peut compromettre la sécurité des biens et des personnes.

2) Conditions pour l’application de la Garantie SMARTY STARS

Votre boîte à colis SMARTYBOX et votre kit de vidéophonie ont été vendus et posés par un professionnel ?

Si "OUI", complétez le formulaire d’enregistrement dès maintenant sur notre site : l’enregistrement doit être fait au maximum dans les 30 jours qui suivent la pose de l’installation !

Vous bénéficierez de la Garantie SMARTY STARS de 5 ans pièces et main d’œuvre de SMARTYBOX sur votre kit de vidéophonie, avec une clause exclusive d’Échange à neuf de celui-ci pendant 1 an dans le cadre de cette garantie.

Pour valider votre Garantie SMARTY STARS, rien de plus simple :
- Allez sur la page https://www.smartybox.fr/garantie-5-ans
- Complétez le formulaire d’enregistrement en ligne,
- Ajoutez la facture de vente et de pose de votre boîte à colis SMARTYBOX et de votre kit de vidéophonie,
- Acceptez l’utilisation des informations saisies dans le formulaire,
- Validez en cliquant sur "Envoyer", votre Garantie SMARTY STARS 5 ans est activée !

Si "NON", votre matériel est bien sûr garanti 2 ans, pièces et main d’œuvre.

3) Description de la platine

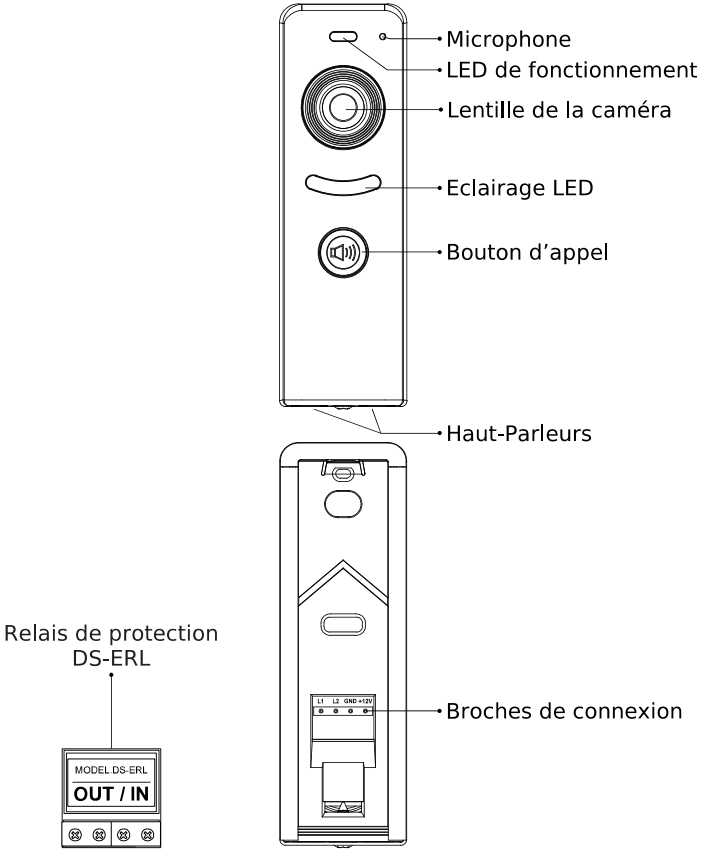

4) Fixation de la platine

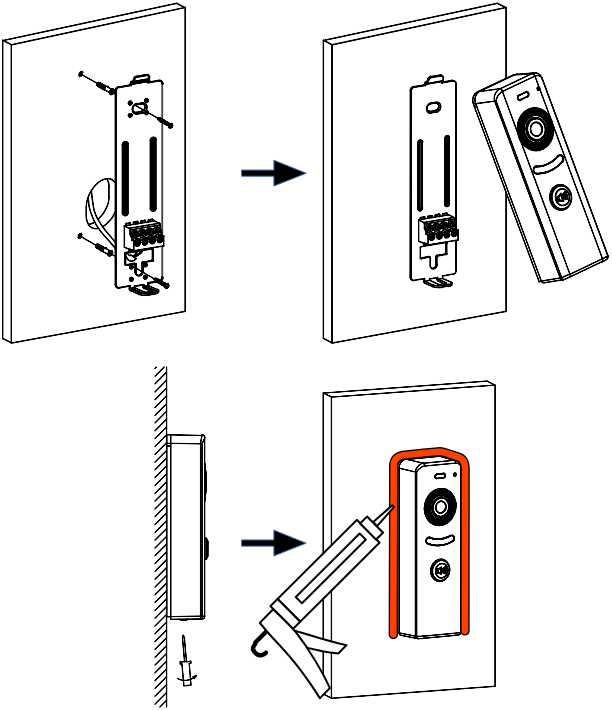

ATTENTION : Afin d'obtenir de meilleures performances d'étanchéité,veuillez appliquer un cordon de mastic silicone entre la platine et le mur après installation.

5) Durée du déverrouillage

Étape 1 : Entrer dans le mode paramétrage "Durée de déverrouillage"

Dans les **10 secondes MAXIMUM après la mise sous tension**, maintenez enfoncée la touche d'appel jusqu'à ce que le son "Bip" soit entendu **3 fois** puis relâchez-le (le son "Bip" sera entendu une fois par seconde) pour entrer le réglage du temps de déverrouillage.

En relâchant le bouton d’appel, un "Bip" long est émis.
Sur la platine, le voyant clignote lentement...

Étape 2 : Définir la durée de déverrouillage

Appuyez et restez appuyé longuement sur la touche d'appel pour régler le temps de déverrouillage.

Le temps d'appui et de maintien est égal au temps de déverrouillage.

Le temps peut être réglé de 1 à 99 secondes. La valeur par défaut est de 1 seconde. Pendant la programmation, la durée sera indiquée par le nombre de sons "Bip" (le son "Bip" est émis une fois par seconde).

En relâchant le bouton d’appel, un "Bip" long est émis.

Étape 3 : Enregistrer et quitter

Après le réglage, patientez 10 secondes sans opération, la durée de déverrouillage est enregistrée et vous quittez alors automatiquement le mode paramétrage.

6) Mode de déverrouillage

Étape 1 : Entrer dans le mode paramétrage "Mode de déverrouillage"

Dans les **10 secondes MAXIMUM après la mise sous tension**, maintenez enfoncée la touche d'appel jusqu'à ce que le son "Bip" soit entendu **6 fois** puis relâchez-le (le son "Bip" sera entendu une fois par seconde) pour entrer dans le réglage du mode de déverrouillage.

En relâchant le bouton d'appel, un "Bip" long est émis.
Sur la platine, le voyant clignote rapidement...

Étape 2 : Modifier le mode de déverrouillage

Appuyez sur la touche d'appel pour basculer le mode de déverrouillage de l'un à l'autre, la platine émet alors un son :

- **1 seul "Bip" long** pour le réglage en "**NO**"
- **2 "Bip" courts** pour le réglage en **"NF"**

Le mode par défaut est "NO".

Remarque : Le mode de déverrouillage peut également être défini à distance, via le code du moniteur.

Étape 3 : Enregistrer et quitter

Après le réglage, patientez 10 secondes sans opération, le mode de déverrouillage est enregistré et vous quittez alors automatiquement le mode paramétrage.

7) Adressage de la platine

Étape 1. Entrer dans le mode paramétrage "Adressage de la platine"

Dans les **10 secondes MAXIMUM après la mise sous tension**, maintenez enfoncée la touche d'appel jusqu'à ce que le son "Bip" soit entendu **9 fois** puis relâchez-le (le son "Bip" sera entendu une fois par seconde) pour entrer dans le réglage du mode de déverrouillage.

En relâchant le bouton d'appel, un "Bip" long est émis.
Sur la platine, le voyant clignote rapidement...

Étape 2. Définir l'adressage de la platine

Appuyez sur la touche d'appel pour définir l'adresse de la platine et changez d'adresse à chaque appui :

- **1 seul "Bip" long** pour Platine n°**1**
- **2 "Bip" courts** pour Platine n°**2**
- **3 "Bip" courts** pour Platine n°**3**
- **4 "Bip" courts** pour Platine n°**4**

Relâcher quand vous entendez le nombre de "Bip" correspondant au réglage souhaité.

Étape 3 : Enregistrer et quitter

Après le réglage, patientez 10 secondes sans opération, l'adressage de la platine est enregistré et vous quittez alors automatiquement le mode paramétrage.

8) Reset Réglages Usine

Étape 1. Entrer dans le mode paramétrage "Reset Réglages Usine"

Mettez en premier la platine **HORS-TENSION**.

Puis appuyez d'abord sur la touche d'appel et maintenez-la enfoncée, puis remettez sous tension.

Après la mise sous tension, maintenez toujours la touche enfoncée jusqu'à ce que le son "Bip" soit entendu **3 fois** puis relâchez le bouton d'appel (le son "BP" sera entendu une fois par seconde).

Sur la platine, le voyant clignote rapidement...

Étape 2. Reset Réglages Usine de la platine

Appuyez 1 fois sur la touche d'appel pour exécuter l'opération de reset de réglages Usine de la platine, un "Bip" long est émis.

Patientez 10 secondes sans opération, la platine est de nouveau avec les réglages Usine par défaut et vous quittez alors automatiquement le mode paramétrage.

9) Plans de câblage avec SMARTYBOX

1. Modes de pose et nombre d’accès contrôlés

La SMARTYBOX a été inventée pour s’adapter aux nouveaux modes de consommation : la possibilité de recevoir à domicile les colis, de manière sécurisée.

Elle peut être scellée dans un muret ou intégrée dans une fermeture en aluminium par exemple :

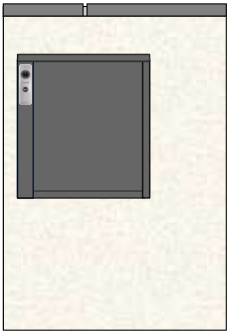

Smartybox Mini avec platine sur Smartybox

Smartybox Mini boîte au lettres et platine à côté

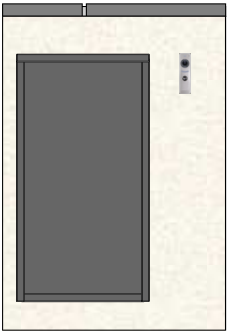

Smartybox XL et platine à côté

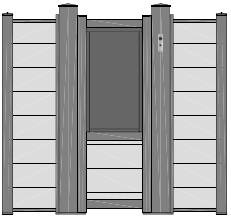

Le système de visiophonie contrôle la porte de la boîte à colis (**Commande 1**) mais peut contrôler jusqu'à 2 accès en plus :

- Boîte à colis (Commande 1) + Portail (Commande 2)

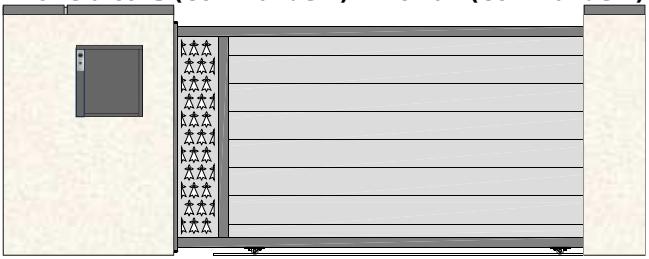

- Boîte à colis (Commande 1) + Portillon (Commande 2)

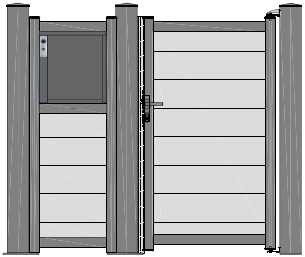

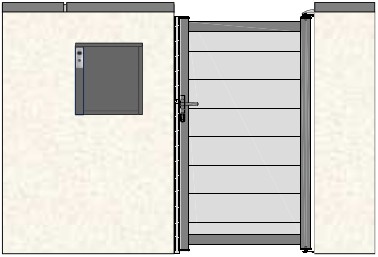

- Boîte à colis (Cde. 1) + Portillon (Cde. 2) + Portail (Cde.3)

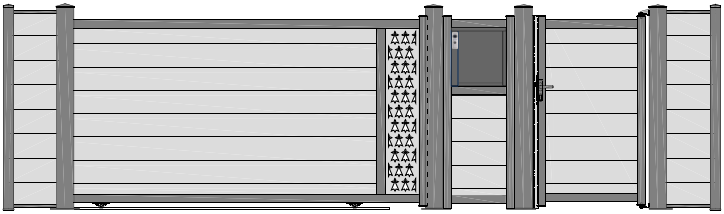

2. Câblage de la gâche de la boîte à colis (Commande 1)

La platine peut se trouver sur la SMARTYBOX ou à côté…

Les différents plans de câblage seront identiques.

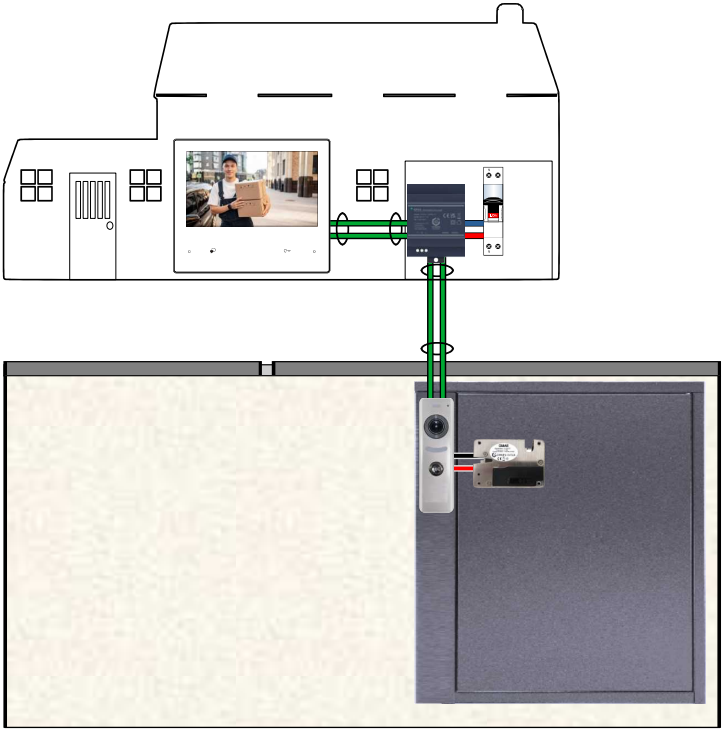

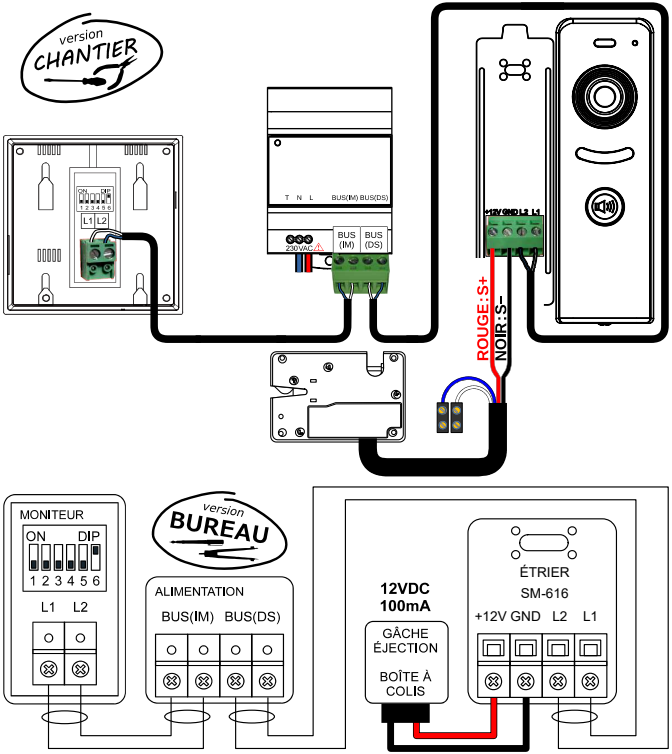

La gâche à éjection est câblée sur le bornier de la platine :
le fil **ROUGE sur la borne S+** et le fil **NOIR sur la borne S-**.
Les fils **BLEU** et BLANC ne doivent pas être raccordés dans cette configuration, ils doivent être isolés pour éviter les court-circuits.
Commande 1= Clé 1= Cadenas 1 = Boîte à colis

3. Câblage de la gâche de la boîte à colis (Commande 1) et de la commande d'automatisme de portail (Commande 2) avec un relais Mini-RLC-C en option

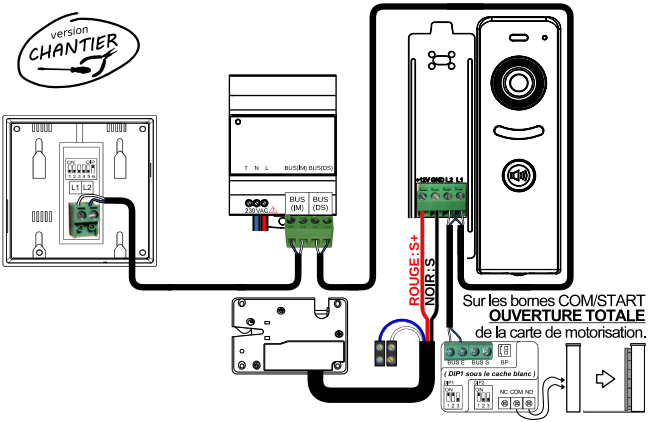

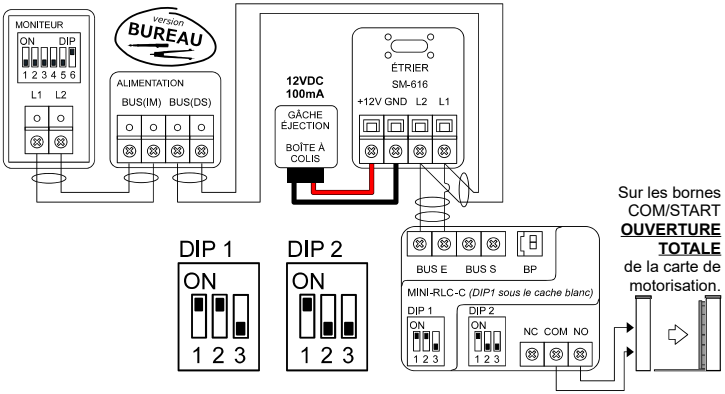
MONITEUR
ON
DIP
1 2 3 4 5 6
L1 L2
version
BUREAU
ALIMENTATION
BUS(IM) BUS(DS)
12VDC
100mA
GÂCHE
ÉJECTION
BOÎTE À
COLIS
ÉTRIER
SM-616
+12V GND L2 L1
DIP 1
ON
1 2 3
DIP 2
ON
1 2 3
BUS E BUS S BP
MINI-RLC-C (DIP1 sous le cache blanc)
DIP 1
ON
1 2 3
DIP 2
ON
1 2 3
NC COM NO
Sur les bornes
COM/START
OUVERTURE
TOTALE
de la carte de
motorisation.

*Si on ajoute un **2ème Mini-RLC-C** à la suite, réglé en **Relais n°3** et câblé sur les bornes **COM/PIÉTON,** l'ouverture TOTALE POUR VÉHICULES + ouverture PARTIELLE POUR PIÉTON seront possibles.

Commande 1= Clé 1= Cadenas 1 = **Boîte à colis**

Commande 2= Clé 2= Cadenas 2 = **Portail**

Paramétrage du Mini-RLC-C

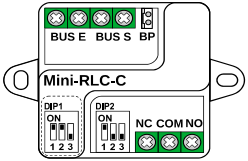

DIP1 : Position du **MINI-RLC-C** dans la ligne du BUS + durée de commutation.

DIP1 switch n°**1** = Position sur le BUS

DIP1 ON 1 2 3 : Mini-RLC-C au milieu = il y a un autre produit connecté après le Mini-RLC-C, les bornes de sortie "BUS S" du Mini- RLC-C sont câblées.

DIP1 ON 1 2 3 : Mini-RLC-C en fin de ligne = il n'y a pas de produit connecté après le Mini-RLC-C, les bornes de sortie "BUS S" du Mini-RLC-C ne sont pas câblées.

DIP1 switches n°**2** et **3** = Durée de commutation

DIP1 ON 1 2 3 : 1 seconde. (ou selon moniteur)

DIP1 ON 1 2 3 : 2 secondes.

DIP1 ON 1 2 3 : 5 secondes.

DIP1 ON 1 2 3 : 10 secondes.

DIP2 : Numéro de platine + numéro de clé ou icône à toucher pour commander le **MINI-RLC-C.**

DIP2 ON 1 2 3 : Platine 1, clé 1.

DIP2 ON 1 2 3 : Platine 1, clé 2.

DIP2 ON 1 2 3 : Platine 2, clé 1.

DIP2 ON 1 2 3 : Platine 2, clé 2.

DIP2 ON 1 2 3 : Platine 3, clé 1.

DIP2 ON 1 2 3 : Platine 3, clé 2.

DIP2 ON 1 2 3 : "Lumière"/ Relais n°3

DIP2 ON 1 2 3 : Platine 4, clé 2.

La "Durée de commutation" **est multipliée X10 SAUF** pour la position "2 secondes"

4. Câblage de la gâche de la boîte à colis (Commande 1) et de la gâche du portillon (Commande 2) avec un KDT-RLC-RD

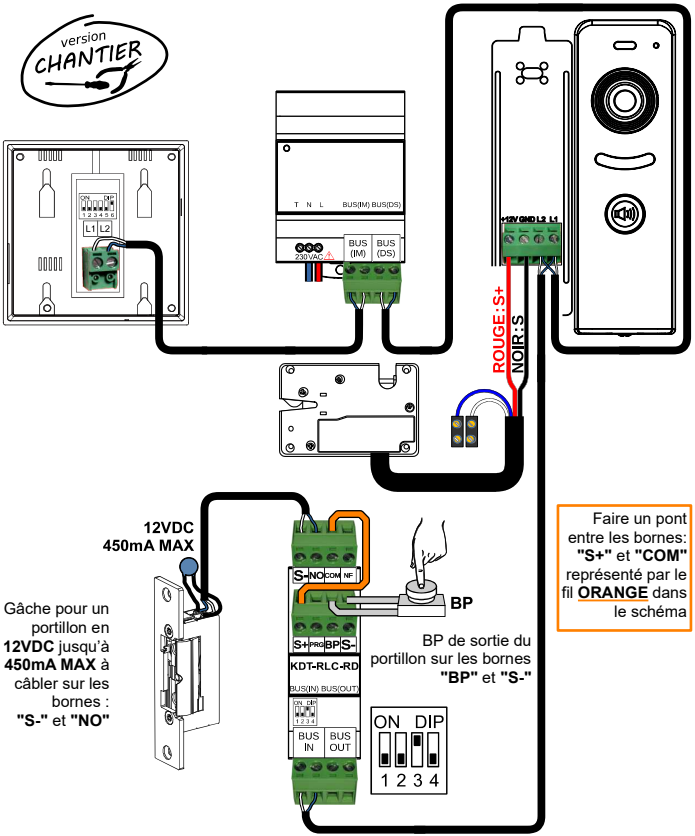

La durée de la tempo. par défaut du KDT-RLC-RD est de 2s.
Pour modifier la durée de sa temporisation, merci de se reporter au manuel utilisateur complet du relais KDT-RLC-RD.

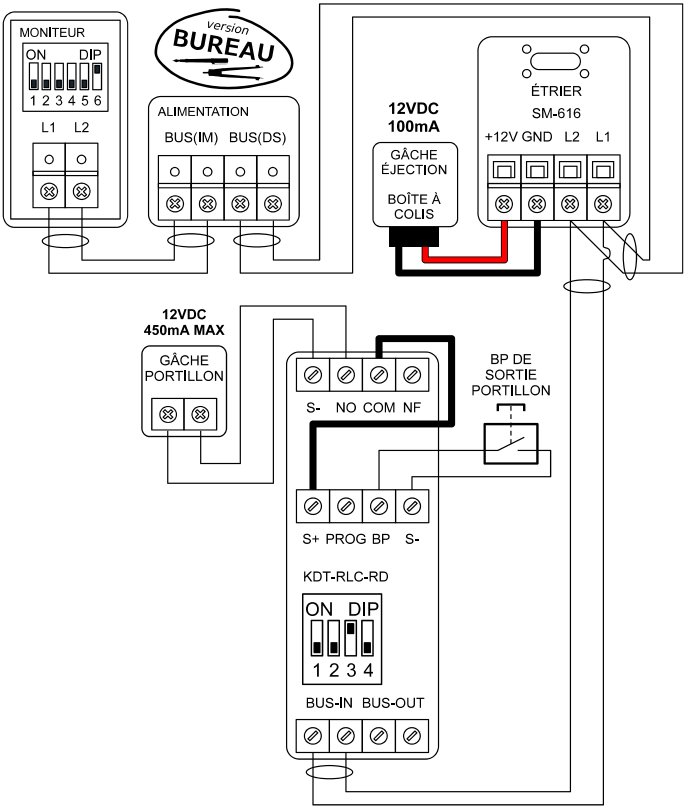

5. Câblage de la gâche de la boîte à colis (Commande 1), la gâche du portillon (Commande 2) et une commande d'automatisme portail (Commande 3)

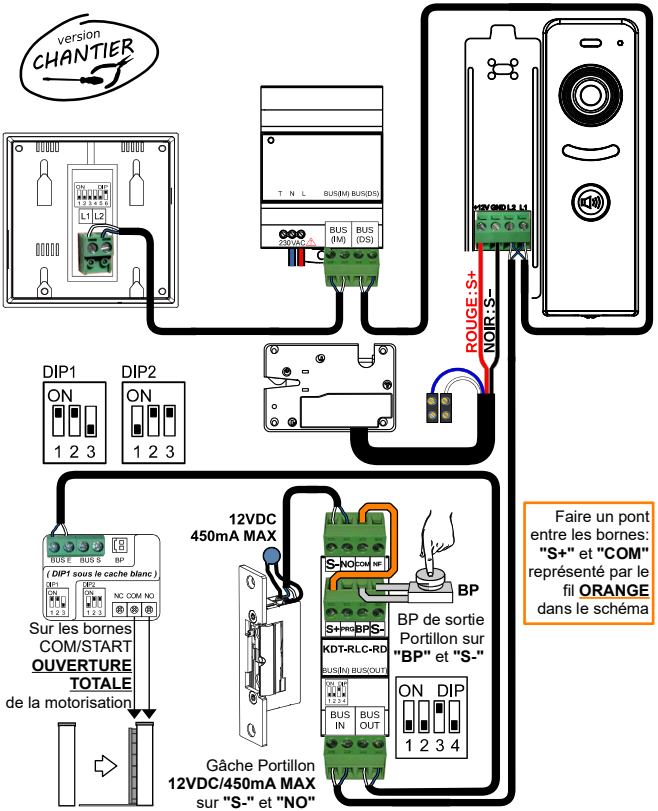

La durée de la tempo. par défaut du KDT-RLC-RD est de 2s.

Pour modifier la durée de sa temporisation, merci de se reporter au manuel utilisateur complet du relais KDT-RLC-RD.

Les fils **BLEU** et BLANC ne doivent pas être raccordés dans cette configuration, ils doivent être isolés pour éviter les court-circuits.

Commande 1= Clé 1= Cadenas 1 = **Boîte à colis**

Commande 2= Clé 2= Cadenas 2 = **Portillon**

Commande 3= Touche "Portail/Lumière" = Cadenas 3 = **Portail**

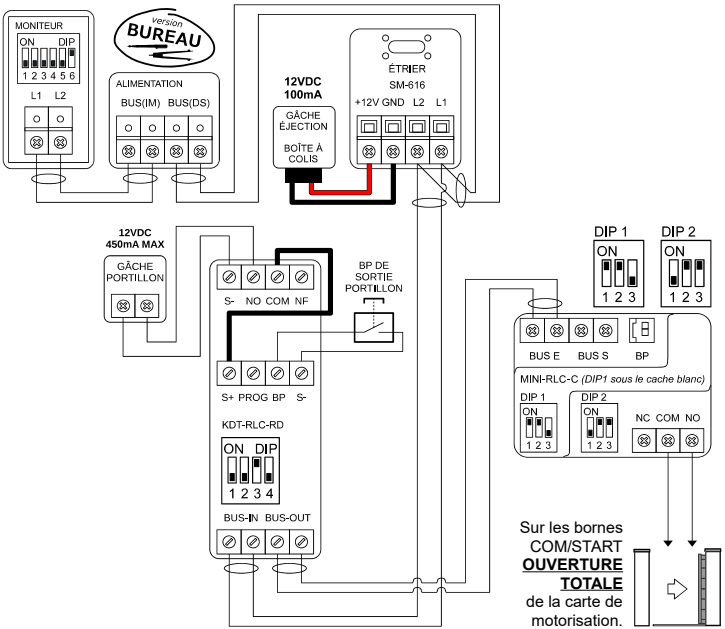

6. Câblage de 2 platines SM-616 en plus pour voir l'intérieur de la boîte à colis (PLATINE-2) et de la boîte à lettres (PLATINE-3)

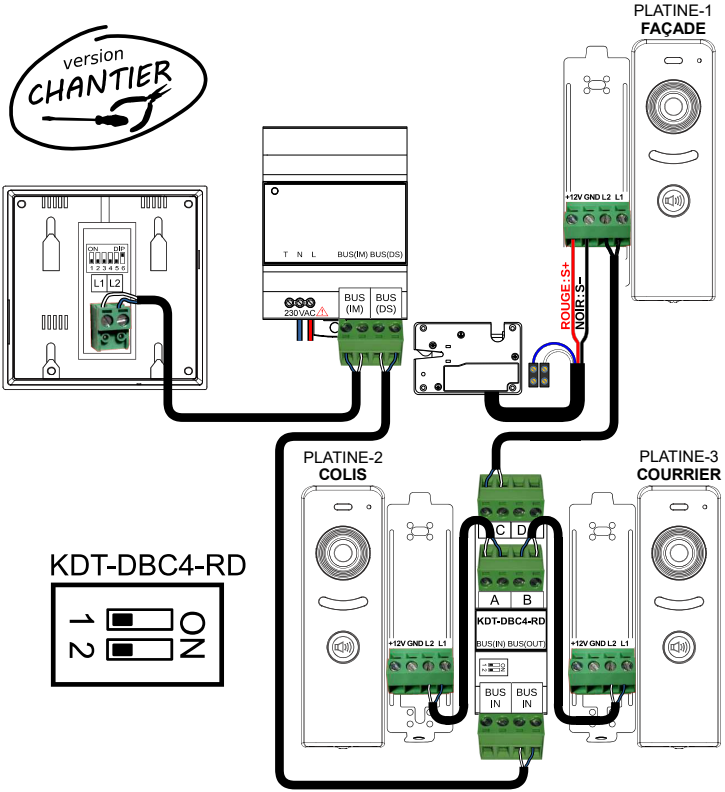

Commande 1= Clé 1= Cadenas 1 = **Boîte à colis**

ATTENTION ! Il faut adresser les 2 platines SM-616 en plus :
- en **Platine n°2** pour celle de l'intérieur de la boîte à colis,
- en **Platine n°3** pour celle de l'intérieur de la boîte à lettres.

La SM-616 en façade est toujours par défaut Platine n°1

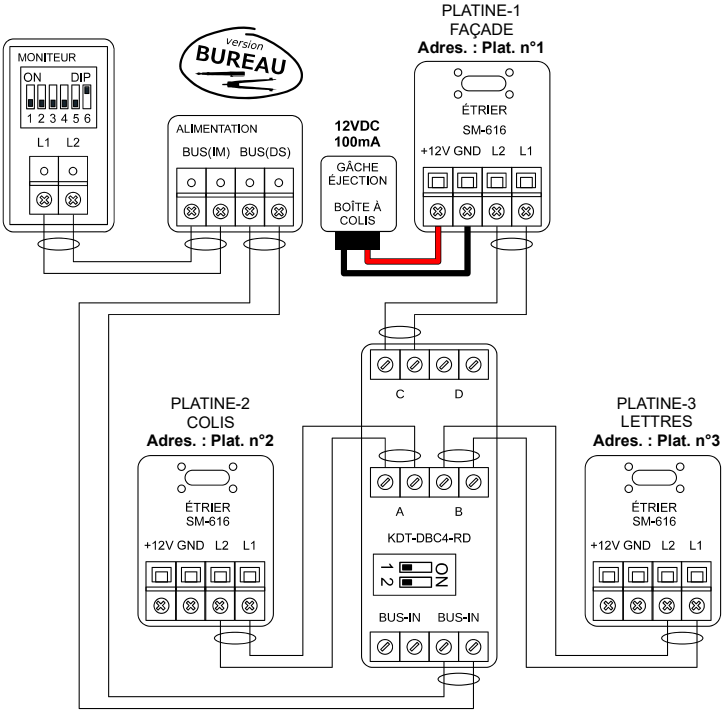

Le passage du visionnage d'une platine à l'autre peut se faire sur le **moniteur intérieur** ou sur l'**application connectée** sur un smartphone si le moniteur est un moniteur Wi-Fi connecté.

10) Plans de câblage sans SMARTYBOX

1. Câblage d'une gâche alimentée par la platine

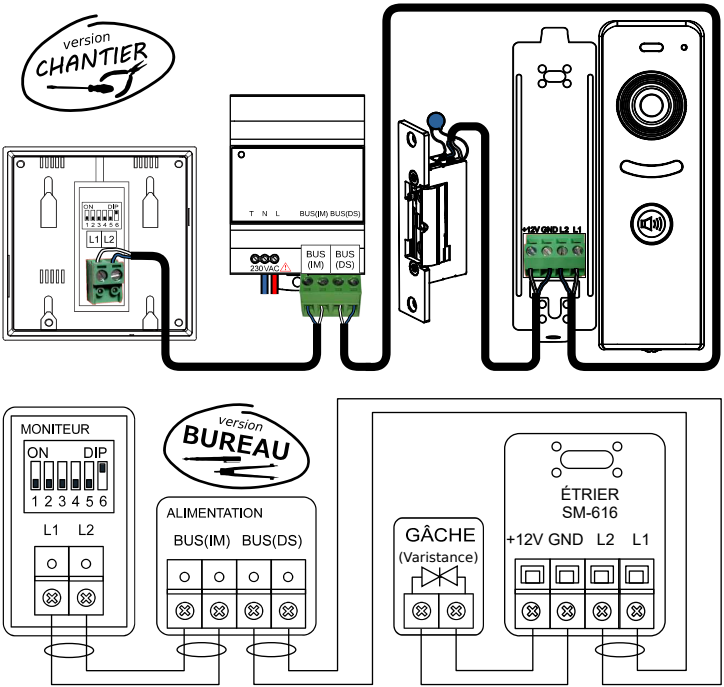

Câblage **BUS 2 FILS NON POLARISÉS**.
Le code d'appel du moniteur doit être sur **"00"**.
Le BUS se câble sur le **bornier VERT du moniteur**.

Vous pouvez raccorder une gâche NON FOURNIE aux bornes +12V / GND de la platine, la gâche doit fonctionner en **12VDC (continu), et consommer au MAXIMUM 280mA.**

Elle doit être à émission : il faut alimenter la gâche pour déverrouiller l'accès.

La gâche sera alimentée lorsque vous déverrouillerez l'accès n°1 sur le moniteur, en appuyant sur la Clé n°1 ou le cadenas correspondant à l'accès n°1.

Attention : au repos, 0V sont délivrés par la platine sur les bornes +12V / GND, la platine ne délivre 12VDC que le temps du déverrouillage.

La platine doit être protégée par une varistance ou une diode !

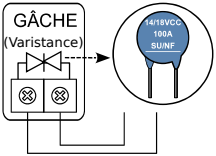

Le "**Mode de déverrouillage**" doit être paramétré sur "**Emission de courant (NO)**".

La durée se règle dans la fonction "**Durée déverrouillage**".

⚠ RÉGLAGE DU CODE D'APPEL DU MONITEUR (KIT) ⚠

Si réglage **au dos** par **6 dipswitches** :	Si réglage dans **les menus** du moniteur :
" **0 0** " = au dos du moniteur	Rentrer "**Code d'Appel** = **3 2**" + au dos

2. Câblage d’un portail commandé par la platine

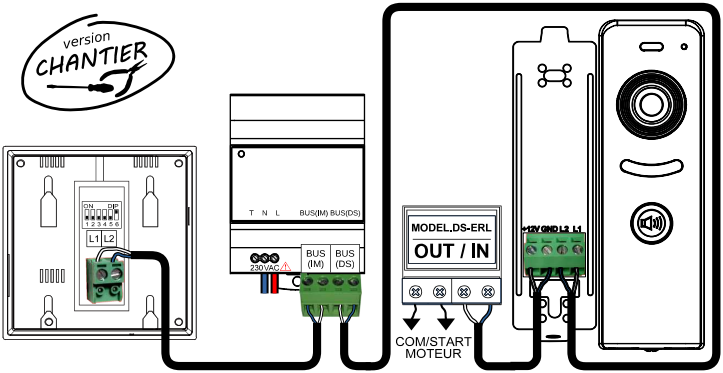

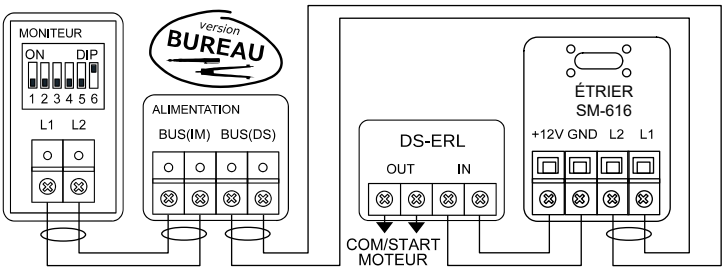

Câblage **BUS 2 FILS NON POLARISÉS**.

Le code d’appel du moniteur doit être sur **"00"**.

Le BUS se câble sur le **bornier VERT du moniteur**. Câbler.

Vous pouvez commander un automatisme par un contact sec en câblant les bornes **OUT** du **DS-ERL FOURNI** sur les bornes **COM/START** de la carte de motorisation.

La relais **DS-ERL** sera alimenté lorsque vous déverrouillerez l'accès n°1 sur le moniteur, en appuyant sur la clé ou le cadenas correspondant à l'accès n°1.

Câblez les bornes +12V / GND de la platine sur les bornes IN du relais, et les bornes OUT du relais sur la commande NO de la carte de l'automatisme.

Le "**Mode de déverrouillage**" doit être paramétré sur "**Emission de courant (NO)**" (la platine injecte du courant dans le relais de sécurité DS-ERL).

La durée du contact sec se règle dans la fonction "**Durée déverrouillage**".

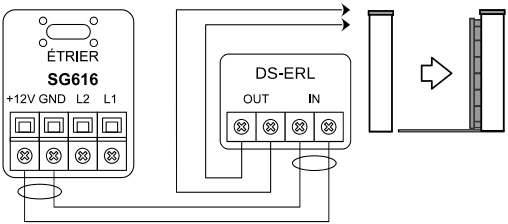

⚠ RÉGLAGE DU CODE D'APPEL DU MONITEUR (KIT) ⚠

Si réglage **au dos** par **6 dipswitches** :	Si réglage dans **les menus** du moniteur :
" **0 0** " = 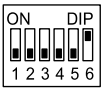 au dos du moniteur	Rentrer "**Code d'Appel** = **3 2**" + au dos

3. Câblage de l’accès n°2 / Clé 2

Vous pouvez commander un accès n° 2 par le relais multi-fonction **Mini-RLC-C NON FOURNI (option)** câblé sur le BUS : entrée en **BUS E** et sortie en BUS S si besoin. Il est commandé par la Clé n°2. Câblez le contact sec **COM / NO** sur la commande **COM / START** de la carte de l’automatisme.

Gâche en accès n°1/Clé n°1 et portail en accès n°2 /Clé n°2

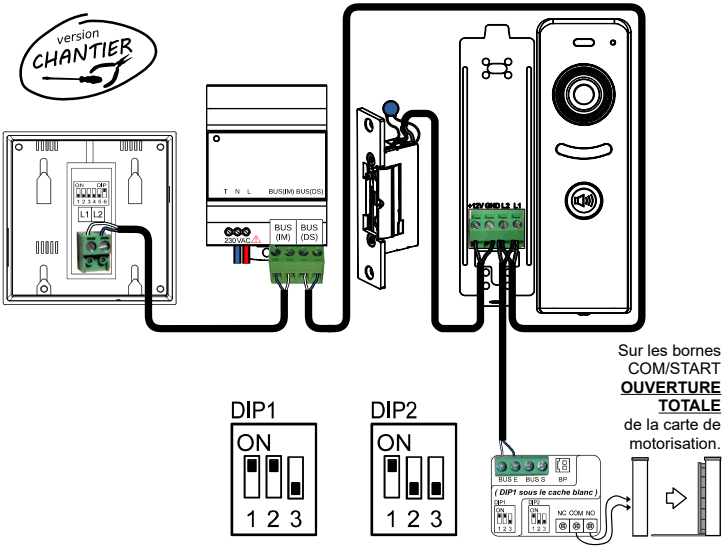

Câblage **BUS 2 FILS NON POLARISÉS**.

Le code d’appel du moniteur doit être sur **"00"**.

Le BUS se câble sur le **bornier VERT du moniteur**.

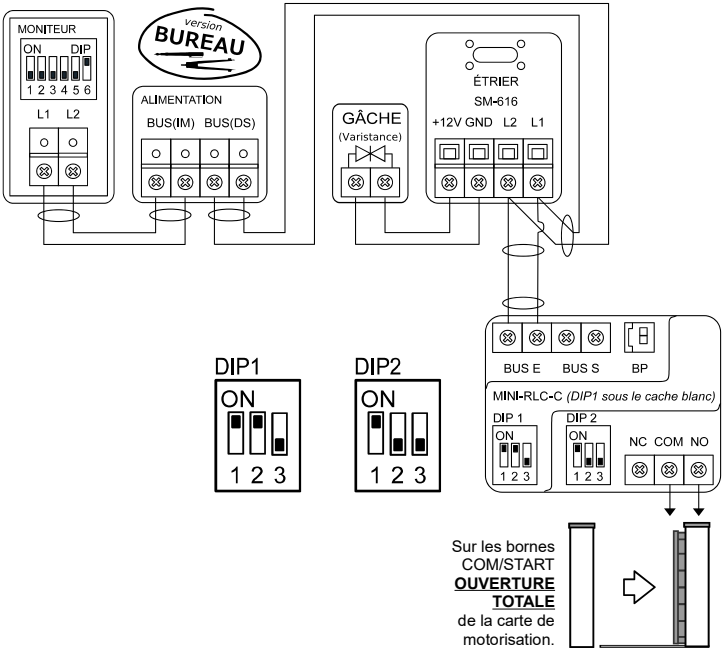

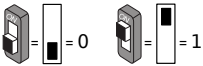

Pour mettre sur OFF (0), baissez le dipswitch ⇩ Pour mettre ON (1), montez le dipswitch ⇧

Paramétrage complet du Mini-RLC-C au chapitre suivant.

4. Commande d’ouverture totale du portail par contact sec du DS-ERL en accès n°1/Clé n°1, et ouverture partielle du portail par contact sec du Mini-RLC-C en accès n°2 /Clé n°2

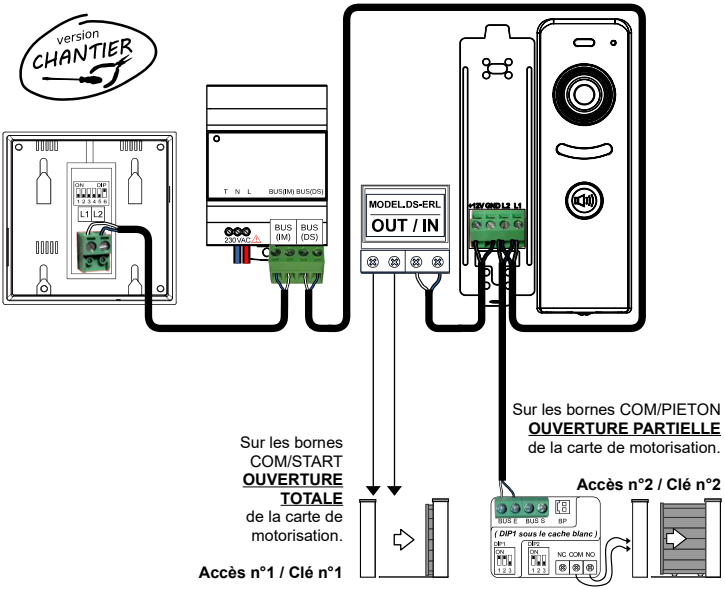

Câblage **BUS 2 FILS NON POLARISÉS**.
Le code d’appel du moniteur doit être sur **"00"**.
Le BUS se câble sur le **bornier VERT du moniteur**.

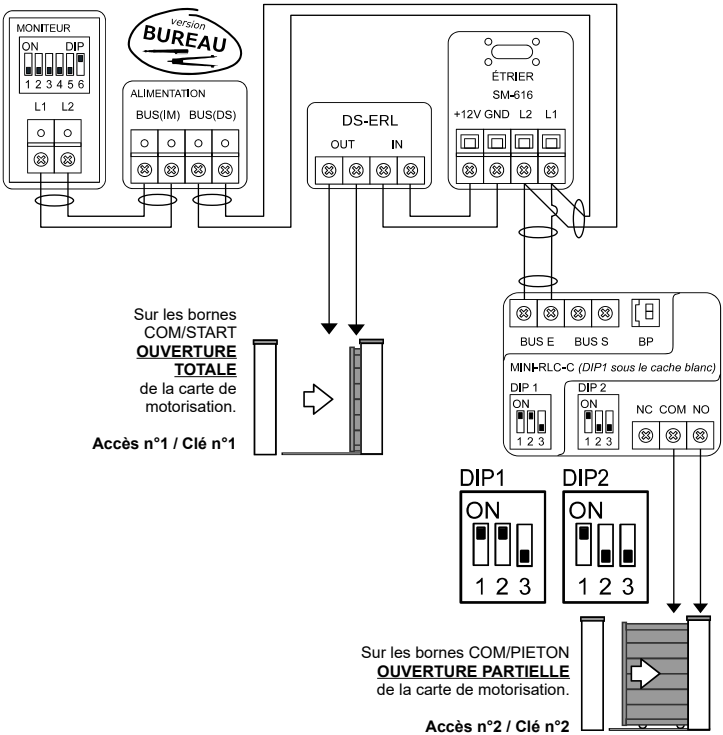

Paramétrage complet du Mini-RLC-C au chapitre suivant.

11) Paramétrage Mini-RLC-C NON-FOURNI (option) pour l'accès n° 2 / Clé n° 2

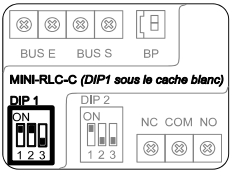

DIP1 : Position du **MINI-RLC-C** dans la ligne du BUS + durée de commutation.

DIP1 switch n°**1** = Position sur le BUS

DIP1

: Mini-RLC-C au milieu = il y a un autre produit connecté après le Mini-RLC-C, les bornes de sortie "BUS S" du Mini- RLC-C sont câblées.

DIP1

: Mini-RLC-C en fin de ligne = il n'y a pas de produit connecté après le Mini-RLC-C, les bornes de sortie "BUS S" du Mini-RLC-C ne sont pas câblées.

DIP1 switches n°**2** et **3** = Durée de commutation

DIP1

: 1 seconde. (ou selon moniteur)

DIP1

: 2 secondes.

DIP1

: 5 secondes.

DIP1

: 10 secondes.

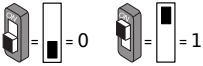

Pour mettre sur OFF (0), baissez le dip ⇩
Pour mettre ON (1), montez le dip ⇧

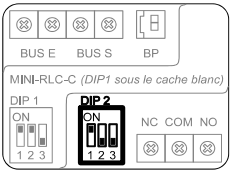

DIP2 : Numéro de platine + numéro de clé ou icône à toucher pour commander le **MINI-RLC-C**.

: Platine 1, clé 1.

: Platine 1, clé 2.

: Platine 2, clé 1.

: Platine 2, clé 2.

: Platine 3, clé 1.

: Platine 3, clé 2.

: "Lumière"/ Relais n°3

: Platine 4, clé 2.

La "Durée de commutation" **est multipliée X10 SAUF** pour la position "2 secondes"

12) Exemple de câblage BUS 2Easy simplifié

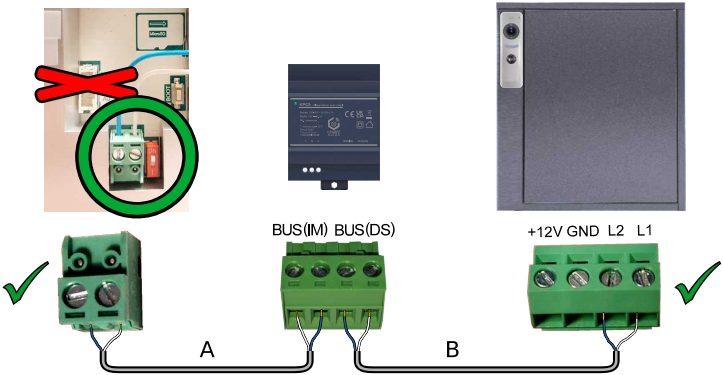

Les longueurs maximales des câbles entre les appareils dépendent de la section des conducteurs et de l'environnement.

	Distance maximale en mètres		
Section	**A** Moniteur / Alim.	**B** Alim. / Boîte à colis	**A + B Moniteur / Boîte à colis**
Câble SYT 6/10ème	80 m	40 m	120 m
Câble AWG20 SYT 9/10ème	200 m	100 m	300 m

13) Caractéristiques

Alimentation : par le BUS 2Easy
Câblage BUS : 2 fils non polarisés
Consommation : en veille = 7mA, en fonctionnement = 83mA
Caméra : Couleur CMOS, 2.0 Mega pixel, grand angle 105°
Alimentation de gâche : 12VDC, 280mA MAX
Accès contrôlés : 2* (*avec relais BUS en option MINI-RLC-C, KDT-RLC-C ou KDT-RLC-RD)
Température de fonctionnement : -15° à +55°
Dimensions : H136 × L43 × P29mm

Scannez pour obtenir nos notices techniques

SMARTYBOX®

GROUPE GATES

7 avenue Lascos
13500 Martigues
Tél. : 04 42 87 17 30
Fax. : 04 84 25 22 39
contact@smartybox.fr
www.smartybox.fr